Electrolux PROFESSIONAL

Helado Suave
Dispensador de helados suaves con 2 depósitos de 8 L y cilindro de 1,95 L

ARTÍCULO #

MODELO #

NOMBRE #

SIS #

AIA #

560075 (POR214DPA3PH)	Dispensador de helados suaves con 2 depósitos de 8 L y cilindro de 1,95 L, 2 sabores + 1 combinado, control electrónico y panel de pantalla táctil, mostrador, producción por hora: 280 conos (75 g), sistema por bomba

Descripción

Artículo No.

Decantador con termo de vaciado PrecisionBrew simple que infusa el café en un termo de vaciado de 5,7 L. El sensor Shuttles® impide la infusión en ausencia del recipiente. Control digital con tecnología PrecisionBrew™. La avanzada interfaz digital de pantalla táctil simplifica y perfecciona la infusión y las operaciones.

Aprobación:

Características técnicas

- Sirve helado suave y yogur helado.
- Gracias al sistema de alimentación por bomba, el equipo incorpora más aire (alto esponjamiento), por lo que dispensa un helado más suave y ligero. Un alto esponjamiento implica mayores márgenes.
- Control digital con pantalla táctil.
- El agitador del depósito y la bandeja de goteo de acero inoxidable son accesorios opcionales.
- Dispensa hasta 600 conos/h (75 g) de helado suave y yogur helado.
- [NOT TRANSLATED]
- [NOT TRANSLATED]

Construcción

- Modelo con enfriamiento por aire: no necesita conexiones de agua, lo que reduce los costes operativos y facilita la instalación.

Helado Suave
Dispensador de helados suaves con 2 depósitos de 8 L y cilindro de 1,95 L

Alzado

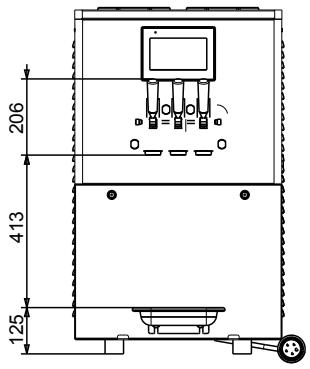

Lateral

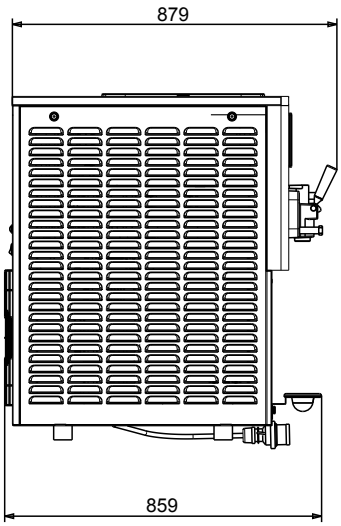

Planta

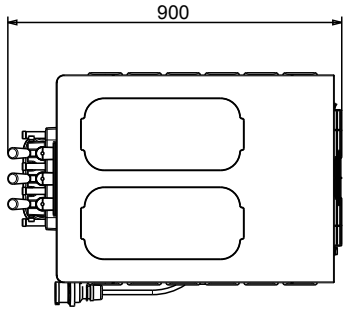

Helado Suave
Dispensador de helados suaves con 2 depósitos de 8 L y cilindro de 1,95 L

La Empresa se reserva el derecho de modificar especificaciones sin previo aviso

Helado Suave
Dispensador de helados suaves con 2 depósitos de 8 L y cilindro de 1,95 L

Eléctrico

Suministro de voltaje	380-400 V/3N ph/50 Hz
Potencia eléctrica max.:	4.5 kW

Info

Peso neto	201 kg
Capacidad de cilindro congelador:	1.95 l
Sistema de preparación:	Pump
N.° de tolvas/molinillos:	2
Capacidad de tolva:	8 l
Tipo de enchufe	IEC/EN 60309-1/2

Datos de Refrigeración

Temperatura de operación mín.:	20 °C
Temperatura de operación máx.:	40 °C

Sostenibilidad

Tipo de refrigerante:	R452A
Peso del refrigerante	1100 g

La Empresa se reserva el derecho de modificar especificaciones sin previo aviso